令和２年度第２回　松江市原子力発電所環境安全対策協議会　席次表

日時：令和２年１０月２０日（火）１０時～
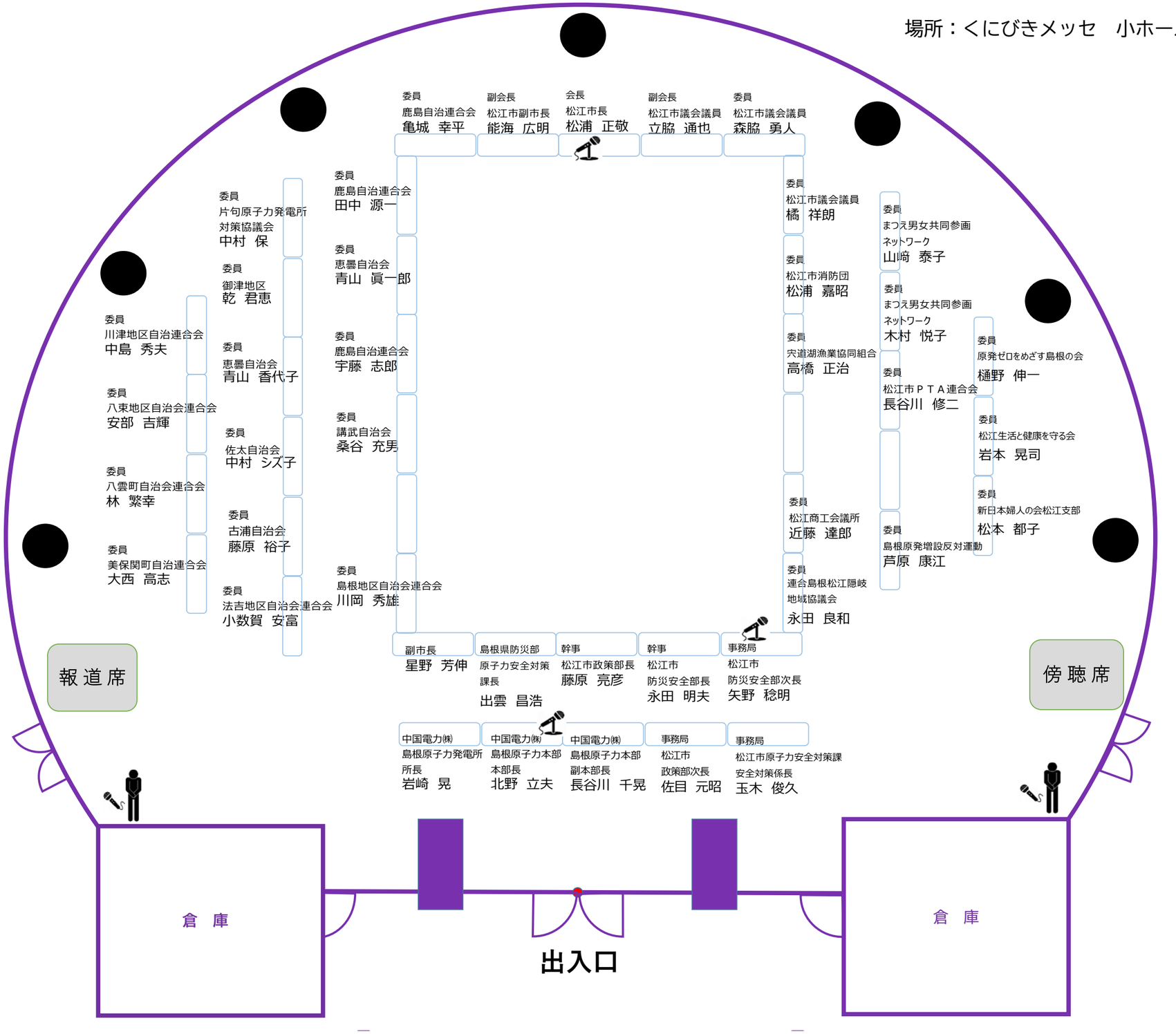
場所：くにびきメッセ　小ホール